9 Caractéristiques techniques

9.1 Caractéristiques de la machine

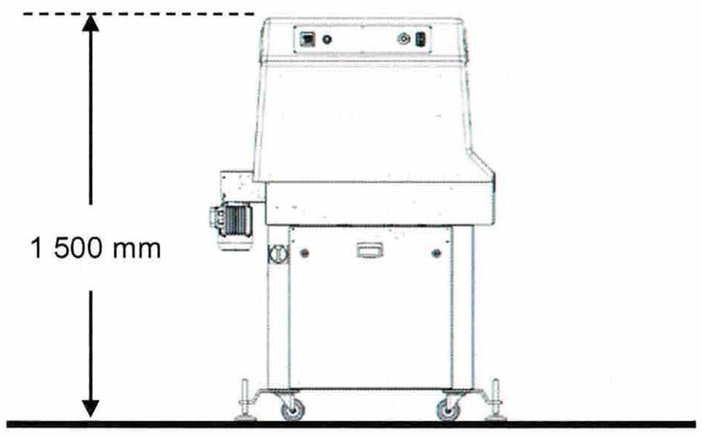

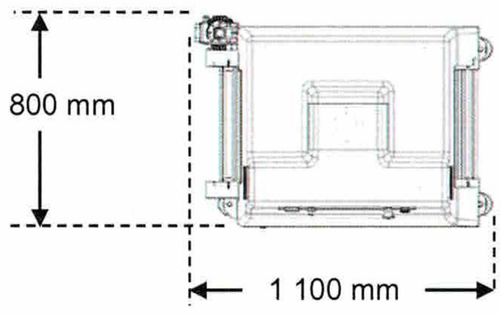

Longueur : ..... 1 100 mm.
Profondeur : ..... 800 mm.
Hauteur : ..... 1 500 mm.
Hauteur du plan de travail : ..... 800 à 900 mm.
Largeur du passage : ..... 400 mm.
Hauteur de passage sous voute : ..... 250 mm (maximum).
Poids total de la machine : ..... 200 Kg.

Vitesse du transporteur à barrettes : ..... de 5 à 12 m/mn.

Type de films utilisables : ..... polyoléfine ou polyéthylène (PE), PVC, polypropylène (PP), films "technique" ou "complexe".

9.2 Alimentation électrique (ligne France)

Alimentation électrique : .....400 V Trois phases + Neutre +Terre (5G 2.5 mm²)
Intensité nominale : ..... 10 A
Fréquence d'alimentation : ..... 50 Hz
Puissance installée :..... 6 kW
Puissance consommée : ..... 3 kW/h environ
Protection amont ..... Disjoncteur différentiel 30 mA 16 A

Copyright SFERE BM 2014 : ce document ne peut être communiqué à des tiers sans son autorisation écrite.