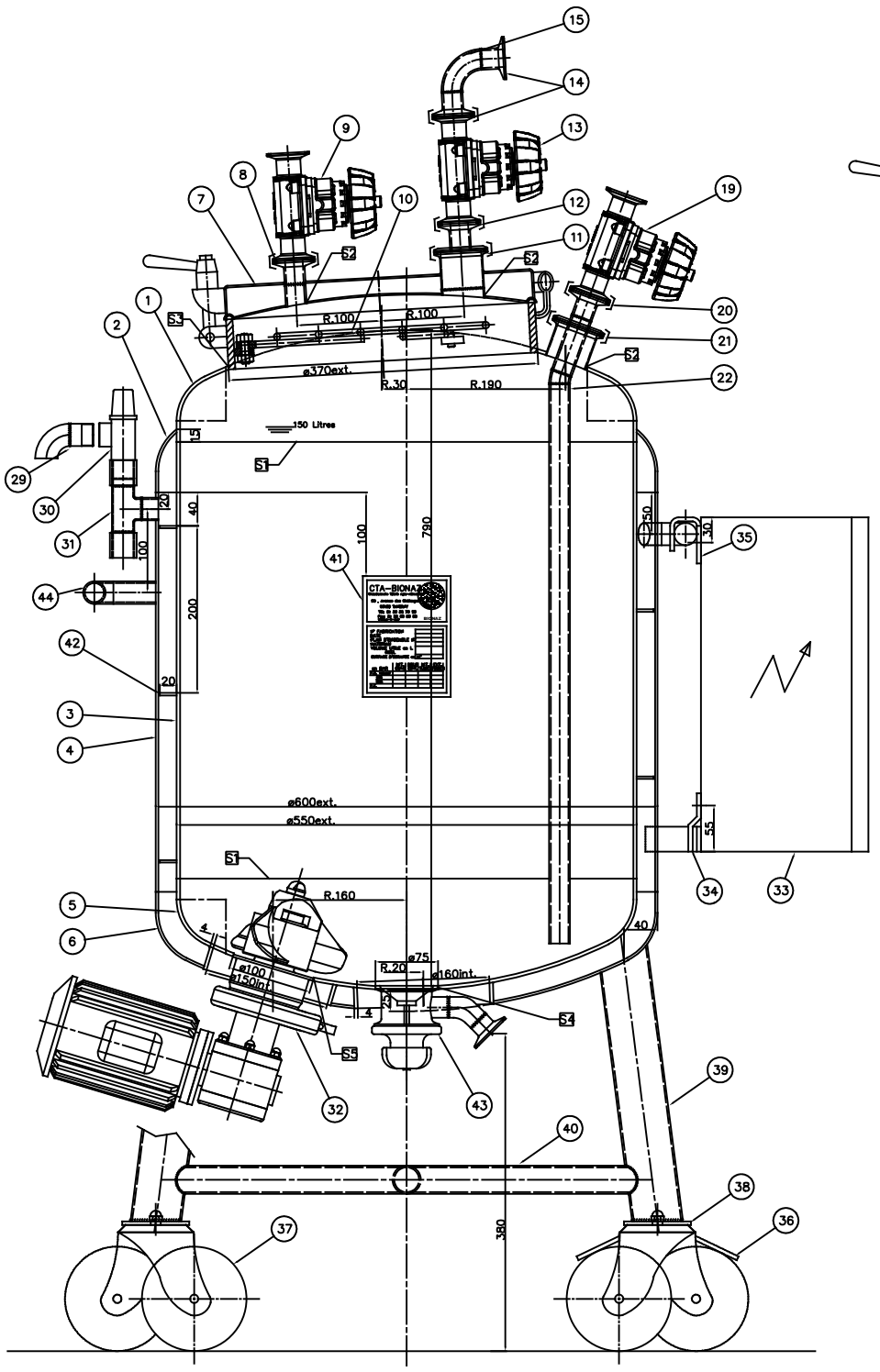


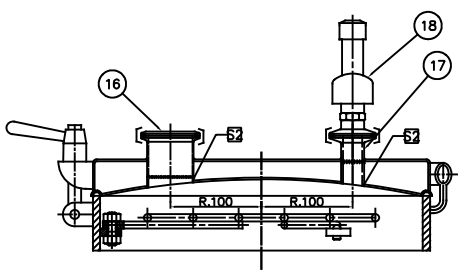


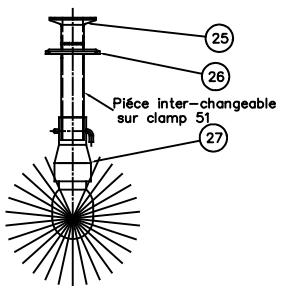


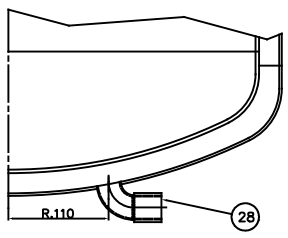


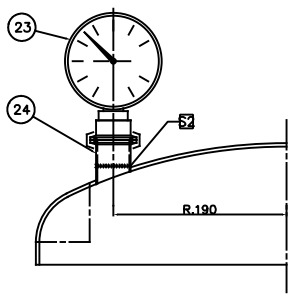


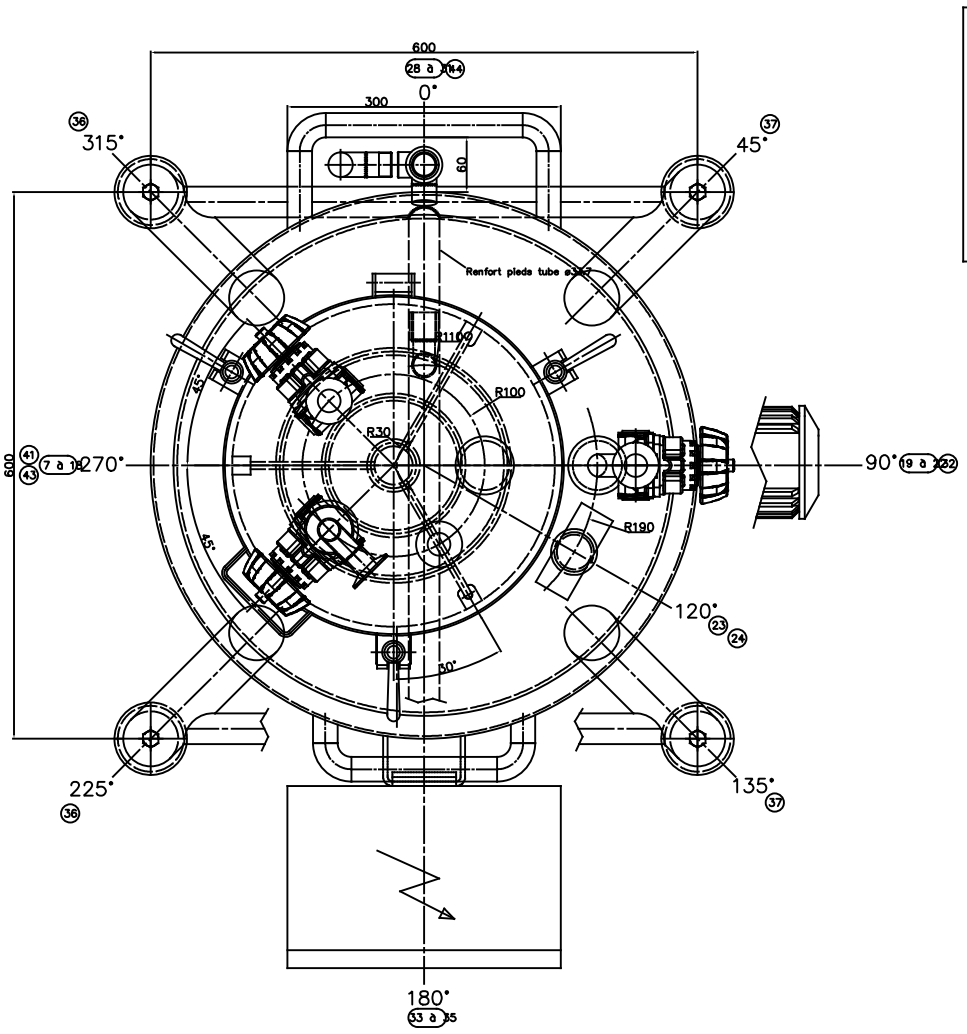


– SEULE VUE VALABLE POUR ORIENTATIONS –

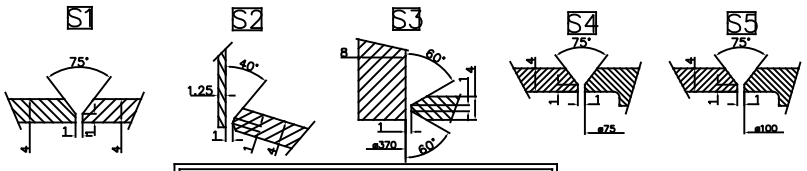


–Suivant mode: EN3271–APAVE03: S1
–Suivant mode: EN3271–APAVE03: S3,S5
–Suivant mode: EN3670–APAVE03: S2,S4

– Plaque de firme rep.41 –

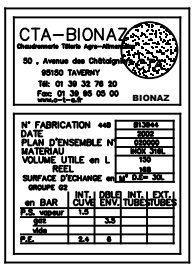


–Volume D.E = 30 Litres–

| | | | | | |
|---|---|---|---|---|---|
| 44 | 020000 | 1 | Poignée de manutention ø26.9 | | Inox 304L |
| | | | Avec 2 coudes ø26.9 | | |
| 43 | 020000 | 1 | Vanne de fond de cuve SMS 25 | Novaseptic | Inox 316L/PTFE |
| | | | Sortie 45° | | |
| 42 | 020000 | 1 | Tôle ep.3 serpentin de circulation | | Inox 304L |
| 41 | 020000 | 1 | Plaque de firme | | Inox 304L |
| 40 | 020000 | 4 | Pieds en tube ø33.7 | | Inox 304L |
| 39 | 020000 | 4 | Pieds en tube ø60.3 | | Inox 304L |
| 38 | 020000 | 4 | Rondelle ø80 ep.4 | | Inox 304L |
| | | | Avec ecrou borgne M10 soudée | | |
| 37 | 020000 | 2 | Roulette pivotante ø125 | Hervieu | Inox 304L |
| 36 | 020000 | 2 | Roulette pivotante à blocage ø125 | Hervieu | Inox 304L |
| 35 | 020000 | 1 | Poignée ø26.9 support armoire ep.5mm | | Inox 304L |
| 34 | 020000 | 1 | Support armoire ep.5mm | | Inox 304L |
| 33 | 020000 | 1 | Armoire electrique Dim.400x300x200mm | Bach | Inox 304L |
| 32 | 020000 | 1 | Agmag 160L Clamp | Mixel | Inox 316L |
| 31 | 020000 | 1 | Té ø26.9 + 2 Manchon 3/4" | | Inox 304L |
| | | | Sortie D.E | | |
| 30 | 020000 | 1 | Soupape D.E 3/4" | J.Martin | Inox 304L/nickelage |
| | | | Ref.125 taré à 3.5 bar | | |
| 29 | 020000 | 1 | Coude ø26.9 + Embout 3/4" | | Inox 304L |
| 28 | 020000 | 1 | Coude ø26.9 + Manchon 3/4" | | Inox 304L |
| 27 | 020000 | 1 | Boule de lavage Clipsé (sans rinçage) | Rotajet | Inox 316L |
| | | | Débit 2m3/h à 2 bars | | |
| 26 | 020000 | 1 | Bouchon ø51 avec trou ø25 | | Inox 316L |
| 25 | 020000 | 1 | Ferrules ø25 Lg.28.6 +Joint + | Collier | Inox 316L/EPDM |
| | | | Avec tube ø25 Lg.105mm | | |
| 24 | 020000 | 1 | Ferrule ø38 Lg.28.6 +Joint + | Collier | Inox 316L/EPDM |
| 23 | 020000 | 1 | Manomètre MTI 63 RV sur clapet | Spike38 | Inox 316L |
| | | | Pression 0/1.6 Bar | | |
| 22 | 020000 | 1 | Tube plongeant ø25 | | Inox 316L |
| | | | Avec coude ø25 à 20° | | |
| 21 | 020000 | 1 | Ferrule ø51 Lg.44.5 +Joint + | Collier | Inox 316L/EPDM |
| | | | Avec un bouchon ø51 (Trou ø25) | | |
| 20 | 020000 | 1 | Ferrule ø25 Lg.28.6 +Joint + | Collier | Inox 316L/EPDM |
| 19 | 020000 | 1 | Vanne en ligne manuelle DN25 | Burkert | Inox 316L/EPDM |
| 18 | 020000 | 1 | Soupape S14 sur clamp ø25 | Gravel | Inox 316L/EPDM |
| | | | Tarage 1.5 Bar relatif | | |
| 17 | 020000 | 1 | Ferrule ø25 Lg.28.6 +Joint + | Collier | Inox 316L/EPDM |
| 16 | 020000 | 1 | Ferrule ø51 Lg.44.5 +Joint + | Collier | Inox 316L/EPDM |
| | | | Avec un bouchon ø51 | | |
| 15 | 020000 | 1 | Coude ø25 | | Inox 316L |
| 14 | 020000 | 2 | Ferrules ø25 Lg.28.6 +Joint + | Collier | Inox 316L/EPDM |
| 13 | 020000 | 1 | Vanne en ligne manuelle DN25 | Burkert | Inox 316L/EPDM |
| 12 | 020000 | 1 | Ferrule ø25 Lg.28.6 +Joint + | Collier | Inox 316L/EPDM |
| 11 | 020000 | 1 | Ferrule ø51 Lg.44.5 +Joint + | Collier | Inox 316L/EPDM |
| | | | Avec un bouchon ø51 (Trou ø25) | | |
| 10 | 020000 | 1 | Grille de securité rond ø8 | | Inox 316L |
| | | | Avec une vis Imperdable | | |
| 9 | 020000 | 1 | Vanne en ligne manuelle DN25 | Burkert | Inox 316L/EPDM |
| 8 | 020000 | 1 | Ferrule ø25 Lg.28.6 +Joint + | Collier | Inox 316L/EPDM |
| 7 | 020000 | 1 | Porte P22–239 ø370int. | Boyer | Inox 316L/EPDM |
| 6 | 020000 | 1 | Fond GRC ø600ext. ep.3mm | Perret | Inox 304L |
| 5 | 020000 | 1 | Fond GRC ø550ext. ep.4mm | Perret | Inox 316L |
| 4 | 020000 | 1 | Virole ø600ext. ep.3mm | | Inox 304L |
| 3 | 020000 | 1 | Virole ø550ext. ep.4mm | | Inox 316L |
| 2 | 020000 | 1 | Fond GRC ø600ext. ep.3mm | Perret | Inox 304L |
| 1 | 020000 | 1 | Fond GRC ø550ext. ep.4mm | Perret | Inox 316L |
| Pos | Nom de nomenclature | Quantité | Désignation1 | Norme/Fournisseur 1 | Matériau 1 |
| | | | Désignation 2 | Norme/Fournisseur 2 | Matériau 2 |
| | | | N° identification | Prix | Masse |

| Nr. | Date | Modification ligne 2 | Nom |
|---|---|---|---|
| A | 08.07.2002 | CREATION | L.VERMESSE |

## CONDITIONS DE SERVICES / WORKING DATA

| | PRESSION / PRESSURE Bar relatif | | | TEMPERATURE / TEMPERATURE | | |
|---|---|---|---|---|---|---|
| | SERVICE / WORKING | CALCUL / DESIGN | ESSAI / TESTING | SERVICE / WORKING | CALCUL / DESIGN | ESSAI / TESTING |
| CUVE / VESSEL | 1.5 Bar vapeur | | 2.4 Bar Hydrau. | 127°C | | 20°C |
| DOUBLE ENV / JACKET | 3.5 Bar gaz | | 6.02 Bar Hydrau. | 20°C | | 20°C |
| SERPENTIN / COIL | | | | | | |

## MATIERE / MATERIAL

| | |
|---|---|
| CUVE / VESSEL | 316L |
| DOUBLE ENV / JACKET | 304L |
| SERPENTIN / COIL | |
| CALORIFUGEAGE / INSULATION | |
| PIED, AUTRES / FEET, OTHERS | 304L |

## FINITION / FINISH

| | POLISSAGE / POLISHED | GRAIN / POINT | SOUDURE / WELDING |
|---|---|---|---|
| INTERIEUR / INTERIOR | Electro–polissage Ra<0.4µm | 320 | Effacées |
| EXTERIEUR / EXTERIOR | Satiné | 180 | Effacées sur dôme |
| DECAPAGE / SCOURING | ENSEMBLE DECAPE PASSIVE PAR IMMERSION | | |

## REGLEMENTATION / REGLEMENTATION

| | |
|---|---|
| CODE / CODE | CODAP 2000 – CATEGORIE C – COEFFICIENT DE SOUDURES 0.7 |
| TIMBRAGE / STAMPING | |
| MINES N° / INSPECTION Nb | 448 /B13944 |
| RADIOOGRAPHIE/RADIOGRAPHY | |
| MACROGRAPHIE/MACROGRAPHY | |
| M.O.S. / WELDING MODE | AQUAP |
| M.O.S. / WELDING MODE | BIONAZ |


CTA–BIONAZ
CHAUDRONNERIE
50 AV. des Châtaignier
95150 TAVERNY CEDEX
Tel: 01 39 32 76 20
Fax: 01 39 95 05 00
www.c–t–a.fr e–mail: etude@c–t–a.fr


| | Date | Nom |
|---|---|---|
| Dessiné | 08.07.2002 | L.VERMESSE |
| Vérifié | | |
| Norme | | |

Surface

Echelle 1:4 | Position – | Quantité 1

– Inox 316L
– Inox 304L

Cuve de mélange
"Capacité utile 150 Litres"


Ce plan est notre propriété et ne peut être reproduit sans notre autorisation.


B13944–020000

Page –

Fichier 02Client.dwg