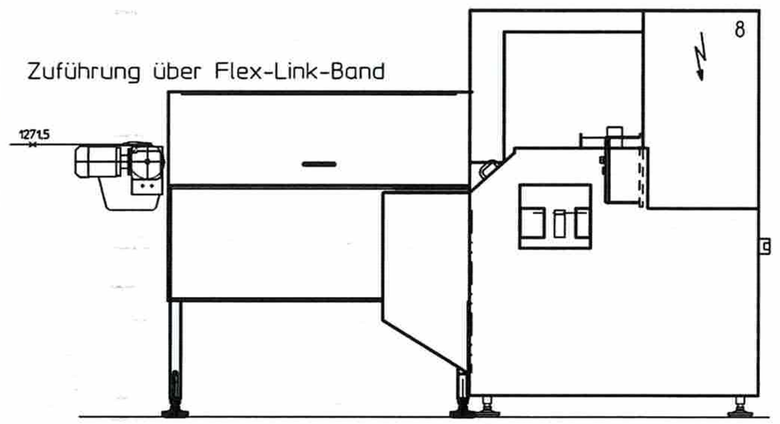

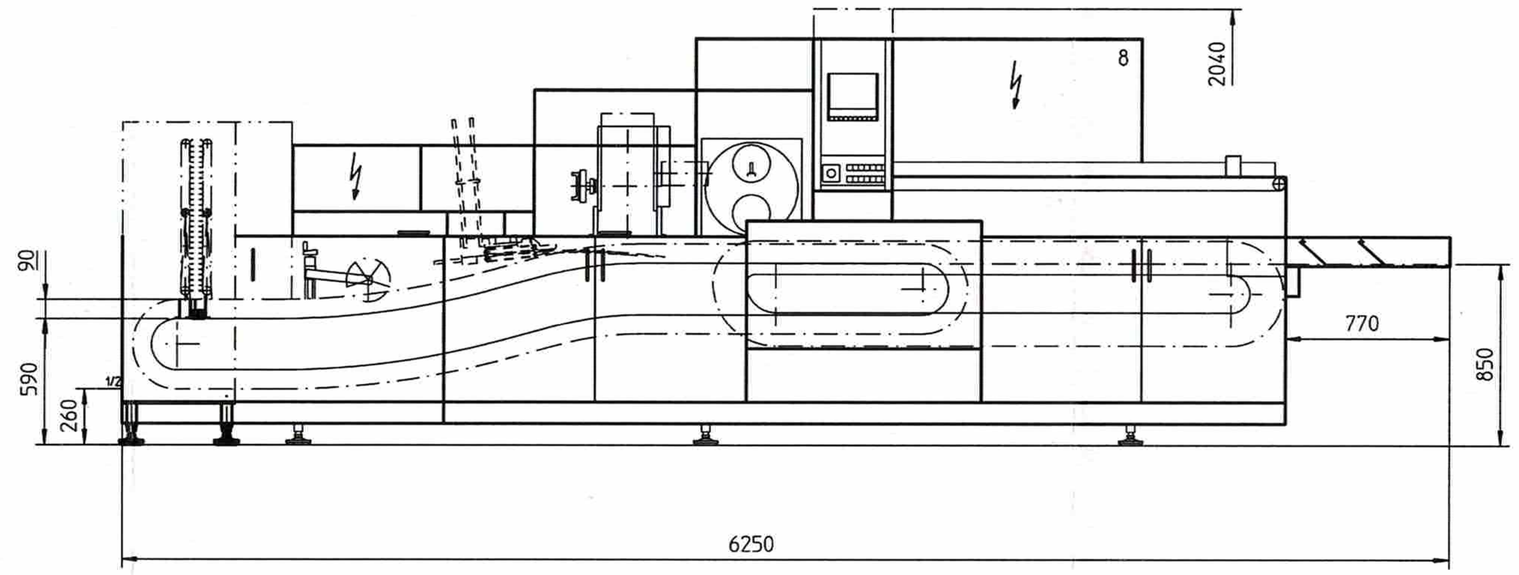

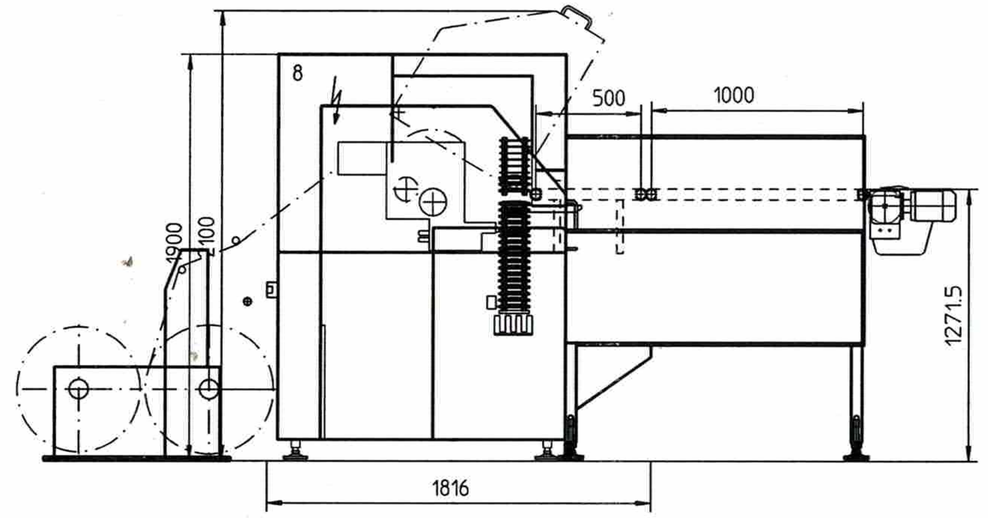

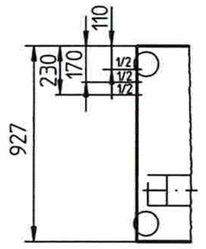

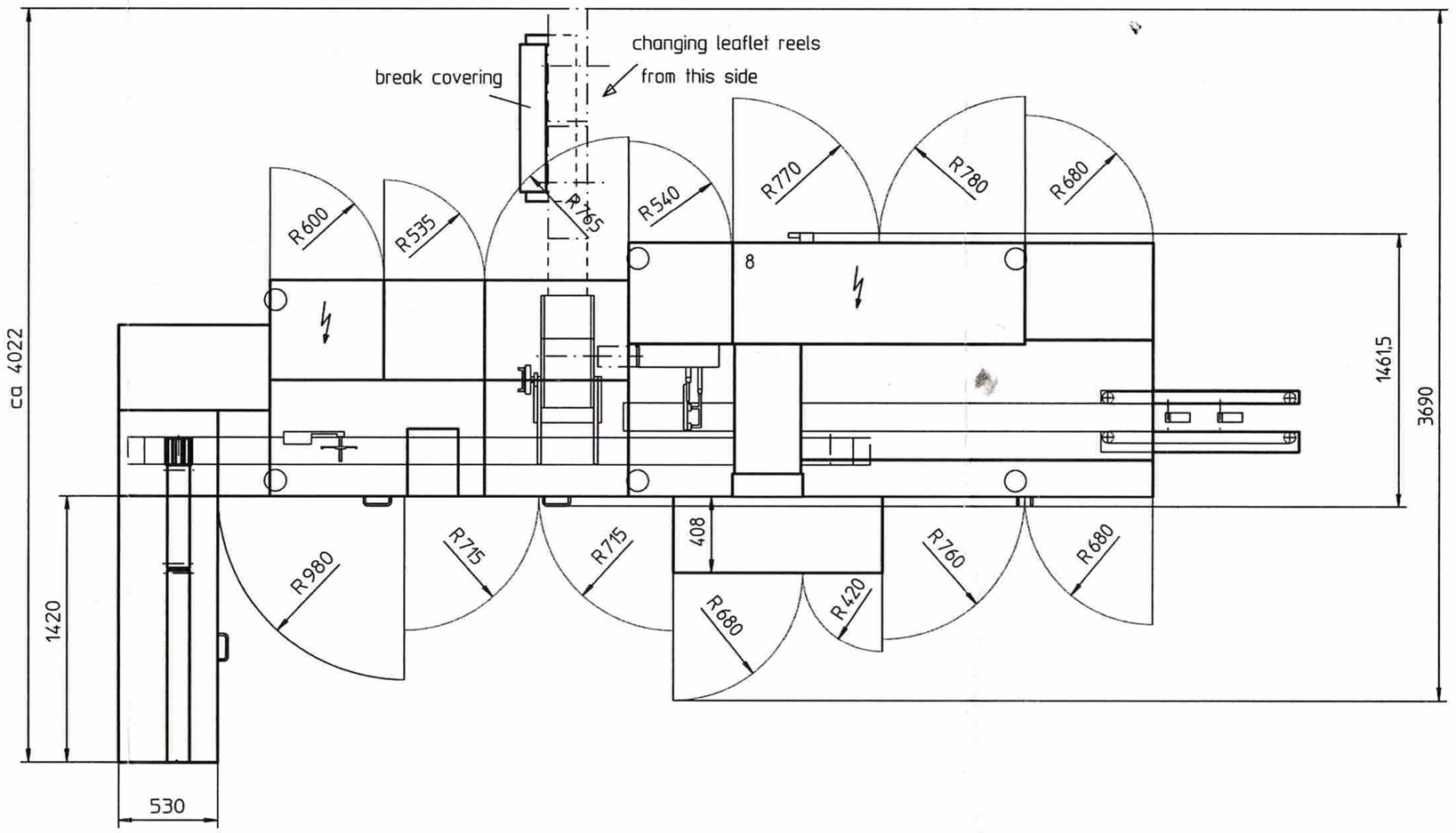

1 Elektroanschluß
connexion électrique

2 Druckluftanschluß
connexion d'air comprimé

8 Schaltschrank
armoire de commande

Technische Daten : données techniques :	C 2205
Gewicht poids	ca.5000 kg
Elektroanschluß connexion électrique	400V,50Hz du resau
Elektr. Absicherung (bei 400 V) fusible de securité (en cas de 400V)	20 A
Elektrischer Anschlußwert puissance installée	6 KW
Mittlere Leistungsaufnahme puissance moyénne absorbée	4,5 KW
Druckluftanschluß connexion d'air comprimé	NW 19 du resau
Druckluftverbrauch consommation d'air comprimé	10 Nm^3/h
Eingangsdruck pression d'entrée	6-8 bar
Kühlwassereintritt/-austritt eau de refroidissement entrée / sortie	
Kühlwasserverbrauch consommation d'eau de refroidissement	
Einlauftemperatur température d'entrée	

					Type			Passung			
					Gruppe			Nenn-			
					Stück			abmaß			
					Allgemeintoleranzen nach ISO 2768 - mH						
					0,5 ...6 / ...30 / ...120 / ...400 / ...1000 / ...2000						
					±0,1 / ±0,2 / ±0,3 / ±0,5 / ±0,8 / ±1,2						
	Änderung		Datum	Name	Unbearbeitete Werkstückkanten DIN 6784 bei ≤ 3 mm ±0,3 / bei ≤ 3 mm ±0,4			Werkstoff		Rohabmessung	
Auftrag	Auf-gabe	Datum				gez.	gepr.	Maßstab	Modell Nr.		ähnl. Zeich.Nr.
					Datum	01.06.1999		1 : 20			
					Name	Pfaff			Ersatz für		ersetzt durch
Uhlmann					Benennung	C 2205			Zeich. Nr.	1098-06903	

Uhlmann Pac-Systeme, Postfach 1561, D-88465 Laupheim
Für diese Zeichnung behalten wir uns alle Rechte vor