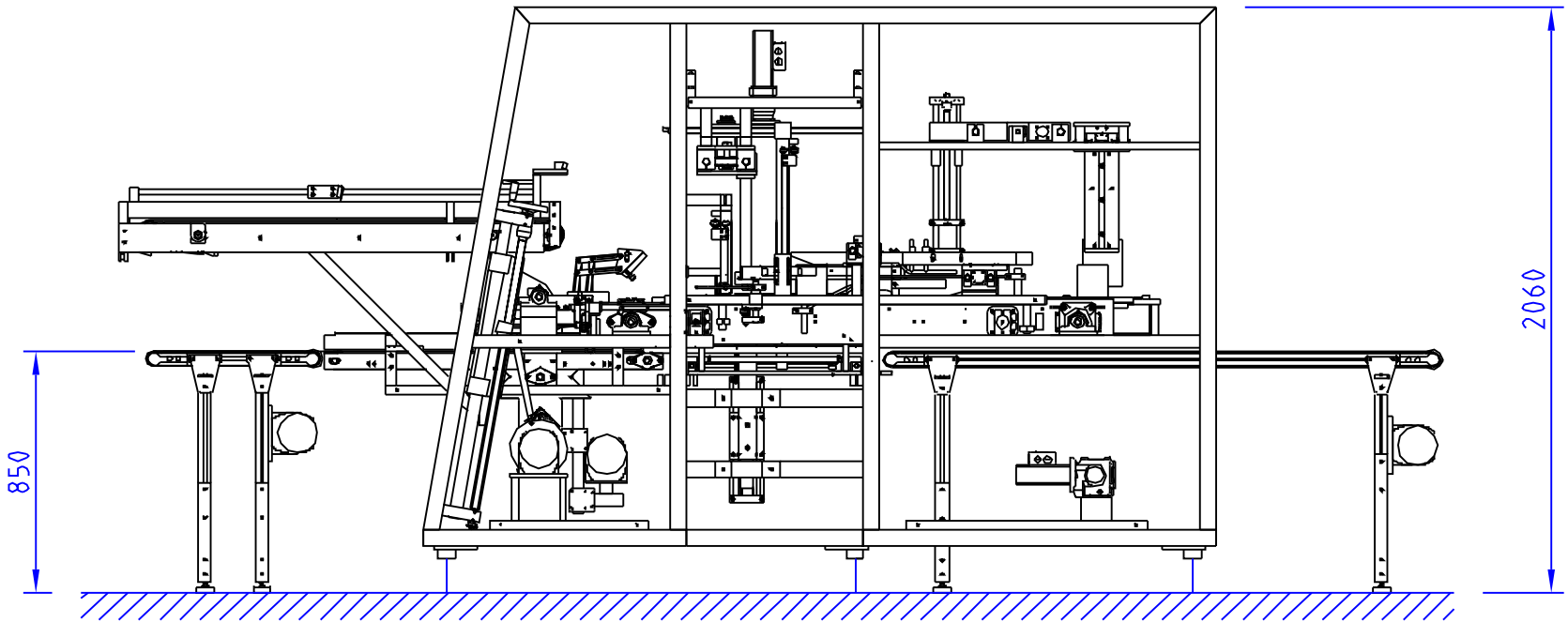

MASCHINEN-NR: 0014002		DATUM:	20.06.2006	O. Lingenfelder GmbH Blumenstr. 17-21 82538 Geretsried Tel.: 08171-9673-0 Fax: 08171-9673-10
		GEZ.:	Eilers	
		ÄND.:		
		MASSTAB:	1:25	

Wir beanspruchen Schutz nach den Bestimmungen des Gesetzes über Urheberrecht etc. vom 8.9.1965. Betriebsgeheimnisse unterliegen dem Schutz der §§17 ff UWG.